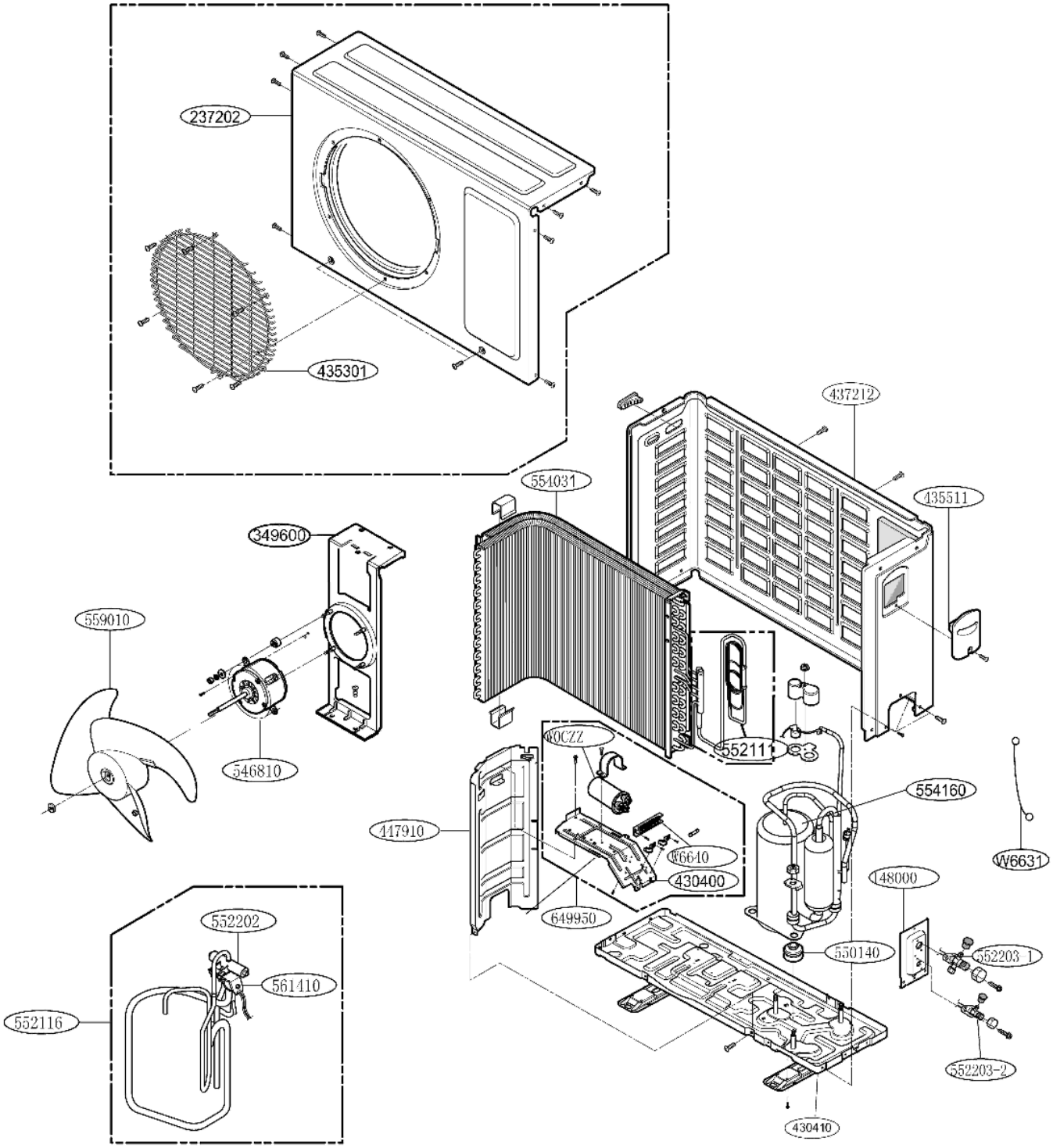
237202
435301
437212
554031
435511
349600
559010
546810
552111
40CZZ
554160
447910
W6640
430400
W6631
148000
649950
550140
552203-1
552202
561410
552116
552203-2
430410